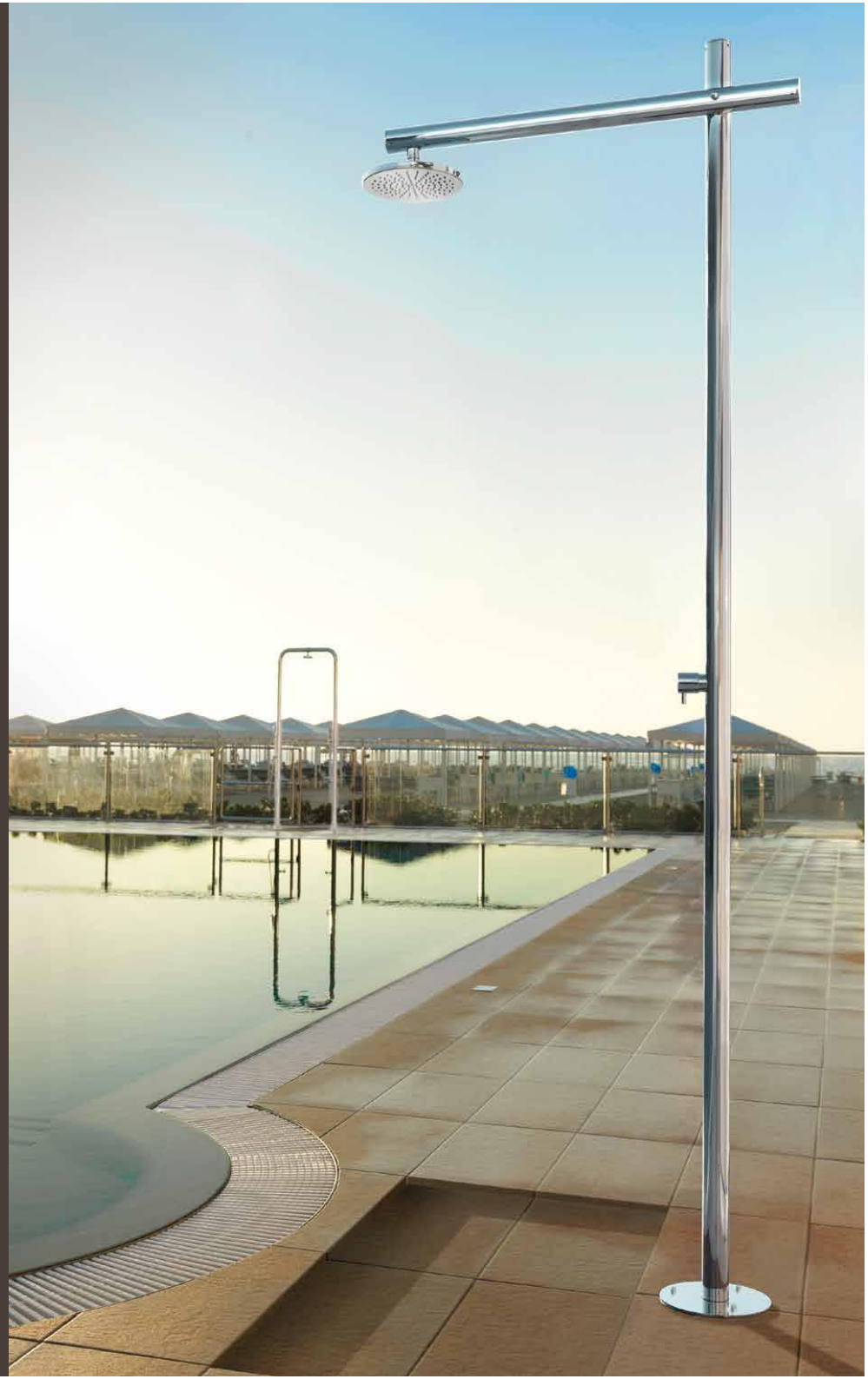

ONDA SHOWER

ONDA

D50

COLONNA DOCCIA DA ESTERNO, CON RUBINETTO D'ARRESTO E SOFFIONE 200 MM
OUTDOOR SHOWER COLUMN, WITH STOP TAP AND 200 MM SHOWERHEAD
COLONNE DOUCHE D'EXTÉRIEUR, AVEC ROBINET D'ARRÊT ET POMME DE DOUCHE 200 MM
COLUMNA DE DUCHA PARA EXTERIOR, CON GRIFO Y ROCIADOR 200 MM
DUSCHSÄULE FÜR DEN AUSSENBEREICH, MIT WASSERHAHN UND 200 MM KOPFBRAUSE

D50.E

COLONNA DOCCIA DA ESTERNO, CON RUBINETTO D'ARRESTO, SOFFIONE 200 MM E DOCCETTA
OUTDOOR SHOWER COLUMN, WITH STOP TAP, 200 MM SHOWERHEAD AND HANDSHOWER
COLONNE DOUCHE D'EXTÉRIEUR, AVEC ROBINET D'ARRÊT, POMME DE DOUCHE 200 MM ET DOUCHETTE
COLUMNA DE DUCHA PARA EXTERIOR, CON GRIFO, ROCIADOR 200 MM Y TELEDUCHA
DUSCHSÄULE FÜR DEN AUSSENBEREICH, MIT WASSERHAHN, 200 MM KOPFBRAUSE UND HANDBRAUSE

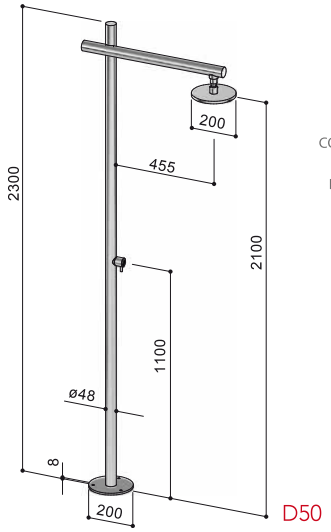

D50

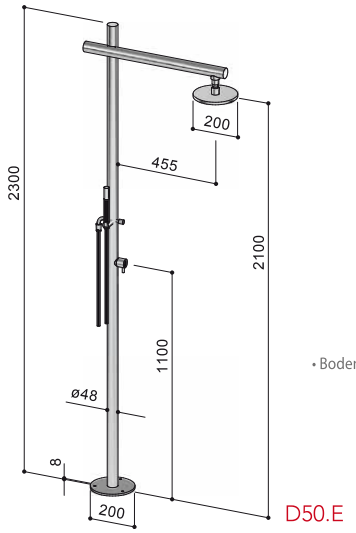

D50.E

DOTAZIONE
- Corpo: acciaio inox Aisi 316, spessore 3 mm
- Base: acciaio inox Aisi 316, spessore 8 mm
- Fissaggio a pavimento mediante barre filettate, dadi ciechi e rondelle, tutto in acciaio inox Aisi 316
- Rubinetto di arresto, con parti esterne in acciaio inox Aisi 316
- Soffione anticalcare ø 200 mm in acciaio inox Aisi 316, con snodo

D50.E: Flessibile 150 cm e doccetta

EQUIPMENT
- Column: inox steel Aisi 316, thickness 3 mm
- Base flange: inox steel Aisi 316, thickness 8 mm
- Floor fixation with threaded bars, nuts and washers, all in inox steel Aisi 316
- Stop tap, with trim parts in inox steel Aisi 316
- Antiscale ø 200 mm showerhead in inox steel Aisi 316, with ball joint

D50.E: Flexible hose 150 cm and handshower

ÉQUIPEMENT
- Colonne: acier inox Aisi 316, épaisseur 3 mm
- Embase: acier inox Aisi 316, épaisseur 8 mm
- Fixation au sol par goujons filetés, écrous et rondelles, tout en acier inox Aisi 316
- Robinet d'arrêt, avec parties extérieures en acier inox Aisi 316
- Pomme de douche anticalcaire ø 200 mm en acier inox Aisi 316, avec rotule

D50.E: Flexible 150 cm et douchette

EQUIPAMIENTO
- Columna: acero inox Aisi 316, espesor 3 mm
- Base: acero inox Aisi 316, espesor 8 mm
- Fijación al suelo por medio de varillas, tuercas tapas y arandelas, todo en acero inox Aisi 316
- Grifo, con componentes exteriores de acero inox Aisi 316
- Rociador ducha anticalcárea ø 200 mm de acero inox Aisi 316, con rótula

D50.E: Flexo 150 cm y teleducha

AUSSTATTUNG
- Säule: Edelstahl Inox Aisi 316, Dicke 3 mm
- Sockel: Edelstahl Inox Aisi 316, Dicke 8 mm
- Bodenbefestigung mit Gewindestäben, Hutmuttern und Unterlegscheiben,alles aus Edelstahl Inox Aisi 316
- Wasserhahn, mit äußeren Teilen aus Edelstahl inox Aisi 316
- Selbstreinigende ø 200 mm Kopfbrause aus Edelstahl inox Aisi 316, mit Kugelgelenk

D50.E: 150 cm Brauseschlauch und Handbrause

Alimentazione:
acqua fredda o premiscelata
Dati Tecnici
Pressione d'esercizio consigliata: 1 ÷ 5 Bar
Alimentazione standard a pavimento
Collegamento alla rete: ½ "F

Water supply:
cold or pre-mixed water
Technical Info
Recommended flow pressure: 1 ÷ 5 Bar
Standard water supply from floor
Connection to water supply: ½ "F

Alimentation:
eau froide ou pre-melangée
Info Technique
Préssion de service conseillée: 1 ÷ 5 Bar
Alimentation standard au sol
Raccords à l'alimentation: ½ "F

Alimentación:
agua fría o premezclada
Datos Técnicos
Presión de trabajo aconsejada: 1 ÷ 5 Bar
Alimentación de suelo standard
Enlace à la red: ½ "H

Versorgung:
kaltes oder vorgemischtes Wasser
Technische Angaben
Empfohlener Wasserdruck: 1 ÷ 5 Bar
Standard Boden-Wasserversorgung
Anschluß mit Wasserversorgung-Rohr: ½"F